Heller Máquina Herramienta, S.L.
Calle Blanco Macael, s/n
03670 Monforte del Cid, Alicante (España)
Teléfono: +34 965 430 014

TALLADORA FOLLOW GH200/3 CNC

Ref: GH200/3 CNC FOLLOW

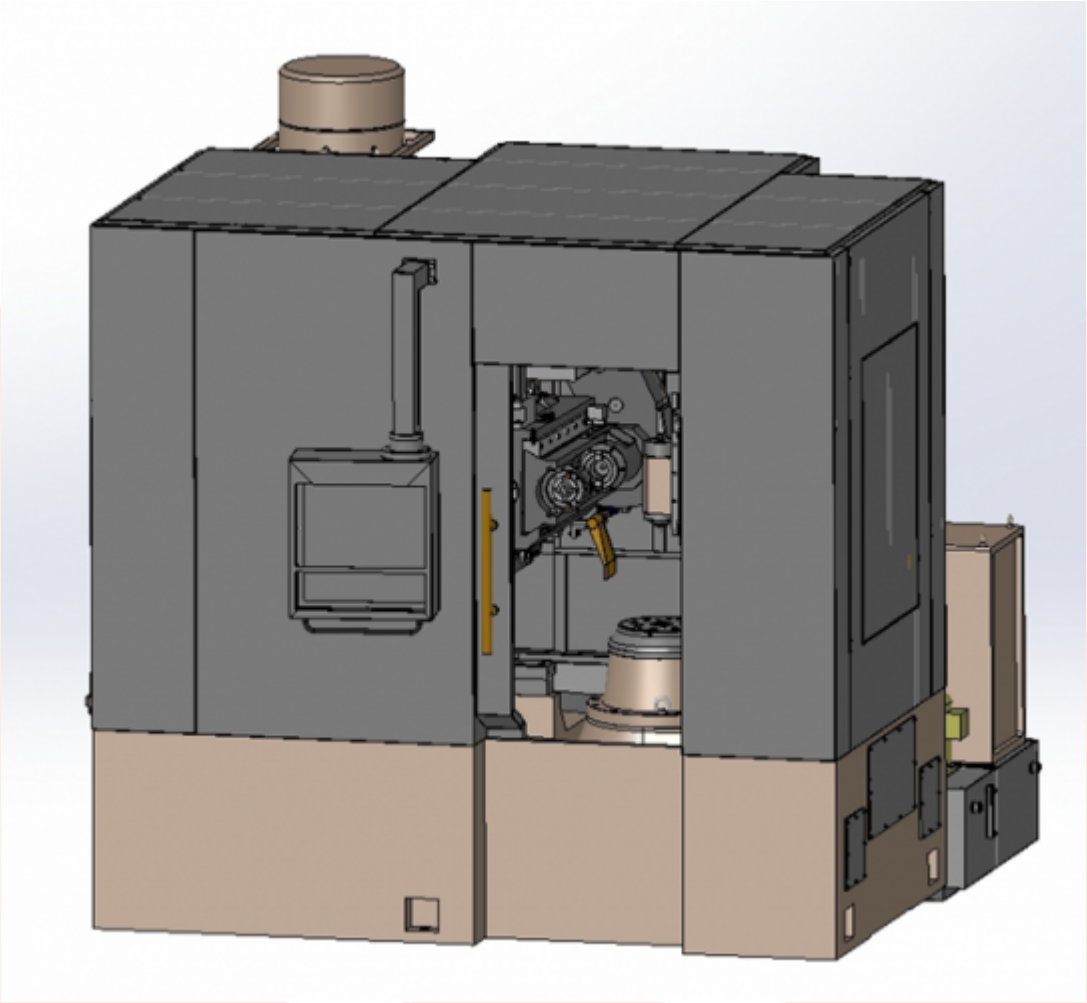

CIF: B-53721106 - R.M. Alicante, Tomo 2599, Libro 0, Secc. B, Folio 139, Hoja A-73753, Inscrip. 1

Heller Máquina Herramienta, S.L.
Calle Blanco Macael, s/n
03670 Monforte del Cid, Alicante (España)
Teléfono: +34 965 430 014

Especificaciones técnicas

Marca	FOLLOW
Diámetro Exterior Máximo e	200
Modulo máximo	6
Número de dientes	8~64 (12x50)
Diámetro de la mesa de trabajo	300
Distancia de centros entre cabezal y mesa	30~175
Distancia del cabezal a la superficie de la mesa	260~430
Dimensiones (largo x ancho x alto)	2260x1800x1720

CIF: B-53721106 - R.M. Alicante, Tomo 2599, Libro 0, Secc. 8, Folio 139, Hoja A-73753, Inscrip. 1